Montage-Anleitung

Sonnenschutz-Plissee für Dachfenster 110 x 160 cm

(Bitte vor Montage sorgfältig alle Punkte durchlesen!)

mit Aufbauvideo im Web unter: www.hecht-international.com

MONTAGE A VARIANTE Seite 3 - 5

MONTAGE B VARIANTE Seite 6 - 8

MONTAGE C VARIANTE Seite 9 - 12

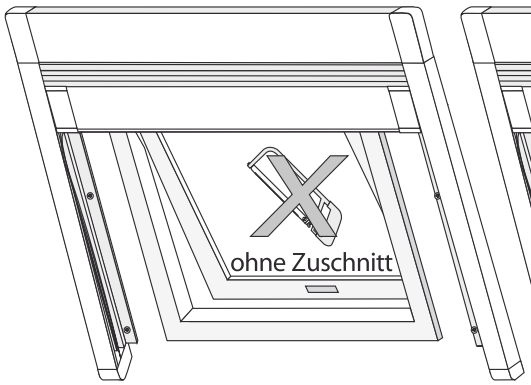

Nicht an Fensterbreite angepasst
Max. Fensterbreite inkl. Rahmen: B 101 cm.

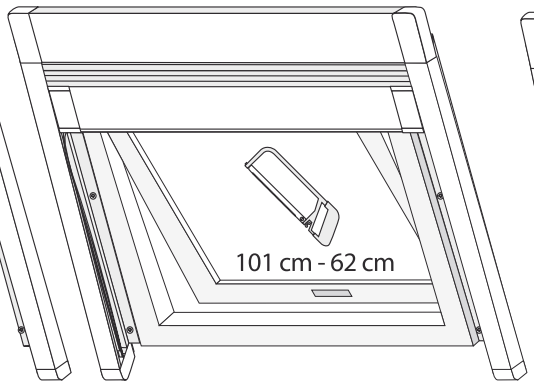

An Fensterbreite angepasst
Min. Fensterbreite inkl. Rahmen: B 62 cm.

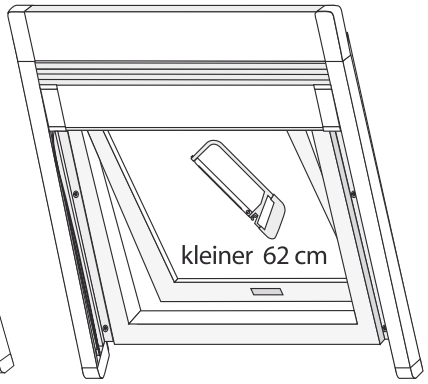

An Fensterbreite angepasst
Min. Fensterbreite inkl. Rahmen: B 25 cm.

Achtung!
Dieses Symbol kennzeichnet Hinweise, bei deren Nichtbeachtung Gefahren für den Benutzer oder Sachschäden am Produkt entstehen.

Haftung
Bei Nichtbeachtung der in dieser Anleitung angegebenen Hinweise und Informationen, bei nicht bestimmungsgemäßem Gebrauch oder bei Einsatz außerhalb des vorgesehenen Verwendungszwecks, lehnt der Hersteller die Gewährleistung für Schäden am Produkt ab. Die Haftung für Folgeschäden an Elementen aller Art oder Personen ist ausgeschlossen.

Bestimmungsgemäße Verwendung
Das Sonnenschutzprodukt darf nur für den bestimmungsgemäßen nicht gewerblichen Gebrauch (Montage von innen auf die Dachschräge vor das vorhandene Dachfenster) verwendet werden. Bei missbräuchlicher Nutzung kann es zu erheblichen Gefährdungen kommen. Zusätzliche Belastungen dieses Produktes durch angehängte Gegenstände oder Bedienung über die mechanischen Begrenzungen hinaus können zur Beschädigung des Produktes führen und sind daher nicht zulässig. Für hieraus resultierende Schäden haftet der Hersteller nicht.

Hinweis:
Bitten Sie bei der Montage gegebenenfalls eine weitere Person um Mithilfe.

Anleitung aufbewahren und bei Weitergabe des Produktes mit aushändigen!

Reinigungshinweis:
Verwenden Sie zur Reinigung nur ein feuchtes Tuch mit mildem Reinigungsmittel. Den Sonnenschutz können Sie mit einem Staubsauger (Bürstenaufsatz) oder Handbesen von Staub befreien.

Entsorgungshinweis:
Denken Sie an den Umweltschutz.
Zur Entsorgung von Verpackungsmaterialien und Altgeräten gibt es ein öffentliches Rücknahmesystem.
Auskünfte über Sammelstellen und aktuelle Bestimmungen erhalten Sie bei Ihrer Stadt- oder Gemeindeverwaltung.

Sicherheitshinweise:
Folienbeutel von Kleinkindern fernhalten! Erstickungsgefahr!
Gehen Sie mit dem Cuttermesser vorsichtig um! Verletzungsgefahr!
Nicht gegen das Sonnenschutzgewebe lehnen, der Bausatz kann sich bei starkem Gegendruck wieder lösen. Absturzgefahr!

Achtung!
Sonnenschutzgewebe sowie alle Kunststoffteile nicht dem offenen Feuer oder einer anderen Hitzequelle aussetzen.

hecht international GmbH
Im Herrmannshof 10
91595 Burgoberbach
www.hecht-international.com

Service:

Hotline: 0180 – 500 79 92
(0,14 Euro/Min. aus dem Festnetz, Mobilfunk max. 0,42 Euro/Min.)

Web: www.hecht-international.com

Aufbauanleitung als Video:
www.hecht-international.com
im Downloadbereich

Hinweis:
Irrtümer, Änderungen und Druckfehler vorbehalten.
Aktuellste Version als PDF im Downloadbereich unter www.hecht-international.com

V1/2013-10054

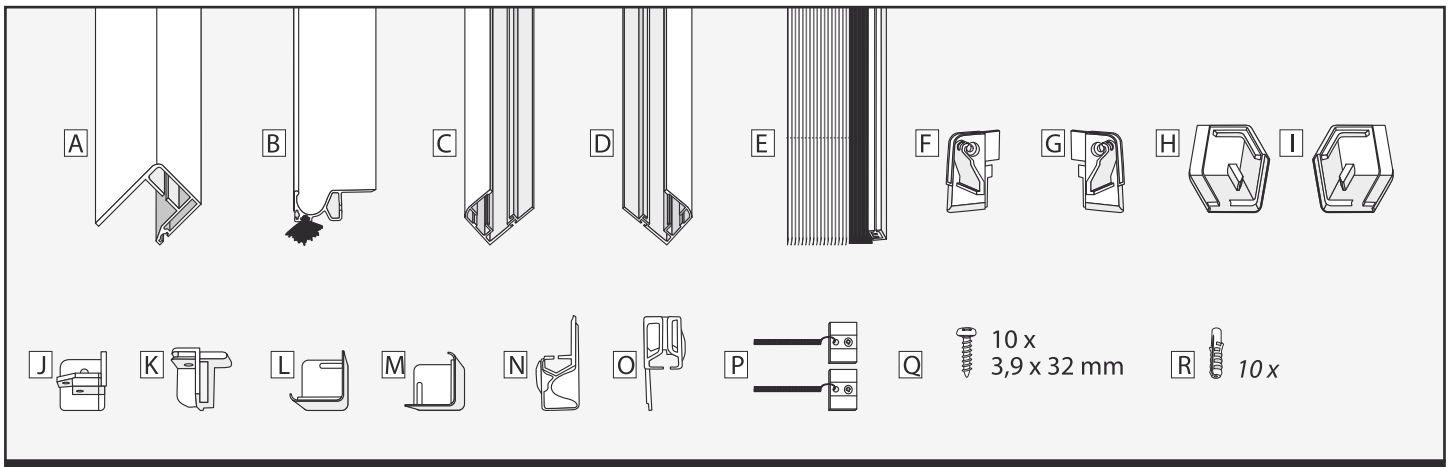

Inhalt:

- A Plisseekassette, 1 x
- B Griffleiste, 1 x
- C seitliches Führungsprofil links, 1 x
- D seitliches Führungsprofil rechts, 1 x
- E Plisseegewebe mit Spannschnüren, 1 x
- F Eckverbinder links, 1 x (vormontiert an E)
- G Eckverbinder rechts, 1 x (vormontiert an E)
- H Abdeckkappe für Eckverbinder links F, 1 x
- I Abdeckkappe für Eckverbinder rechts G, 1 x
- J Abschlusskappe für C links, 1 x
- K Abschlusskappe für D rechts, 1 x
- L Abdeckkappe für Abschlusskappe K rechts, 1 x
- M Abdeckkappe für Abschlusskappe J links, 1 x
- N Abschlusskappe für B rechts, 1 x
- O Abschlusskappe für B links, 1 x
- P Spanngleiter, 2 x
- Q Linsenkopfschraube, 3,9 x 32 mm, 10 x
- R Dübel, 10 x

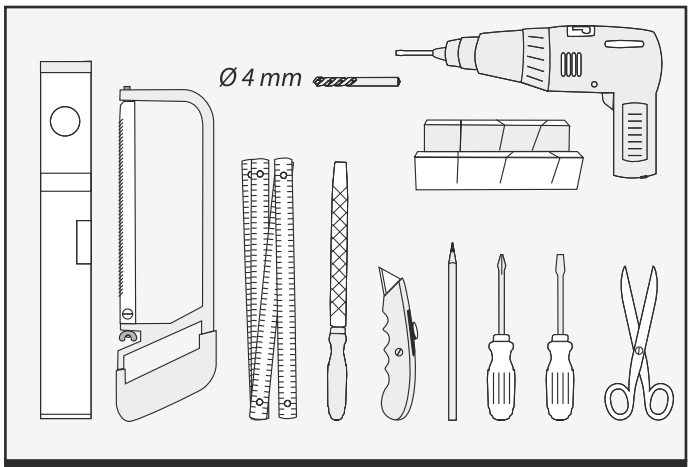

Benötigtes Werkzeug:

- Wasserwaage
- Metallsäge
- Zollstock
- Metallfeile
- Cuttermesser
- Bleistift
- Kreuzschlitzschraubendreher
- Schlitzschraubendreher
- Schere
- Gehrungslade
- Bohrmaschine/Akkuschrauber
- Metallbohrer (Ø 4 mm)

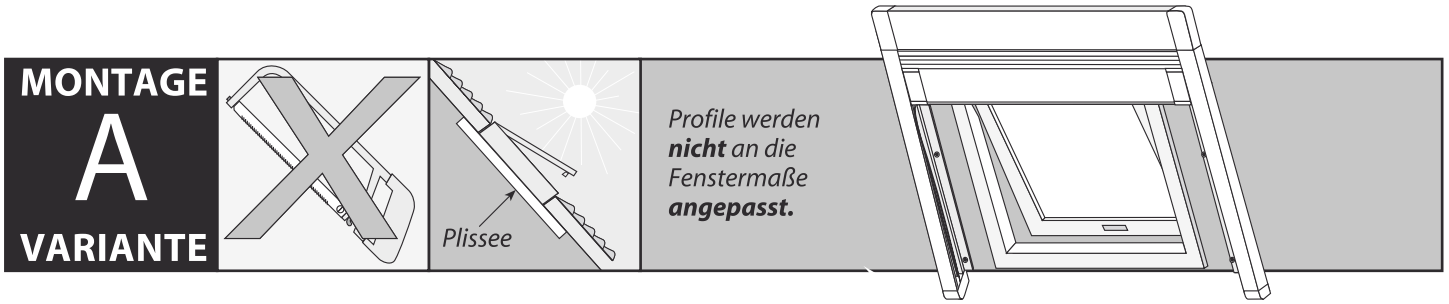

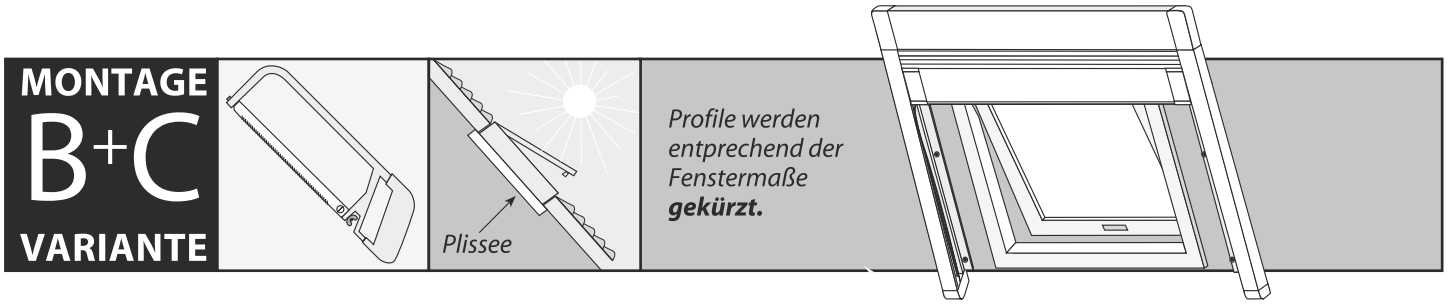

MONTAGE A VARIANTE

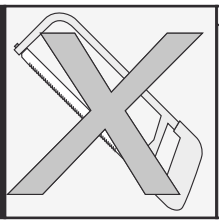

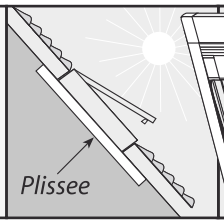

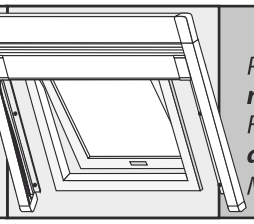

*Profile werden **nicht** an die Fenstermaße **angepasst.** Max. Fensterbreite inkl. Rahmen: B 101 cm.*

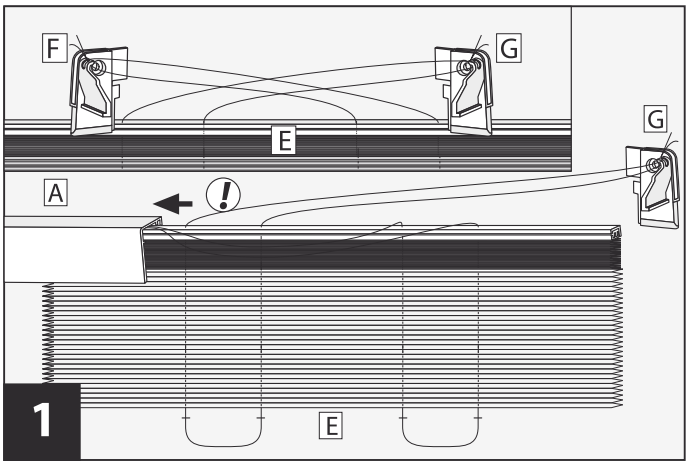

Plisseegewebe E in die Plisseekassette A einfädeln.
***Achtung:** Bitte beachten Sie, dass sich die Schnüre, wie abgebildet, überkreuzen! D. h. die linke Schnur mit Verbinder G muss nach rechts, die rechte Schnur mit Verbinder F nach links zeigen.*

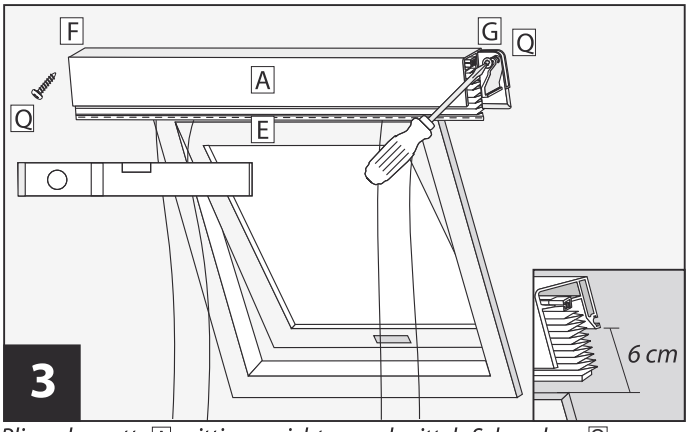

Plisseekassette A mittig ausrichten und mittels Schrauben Q anschrauben. Achten Sie auf einen Abstand von 6 cm zur Laibungskante, damit ein ordnungsgemäßes Öffnen des Fensters möglich ist.
***Tipp:** Zum Ausrichten der Plisseekassette eine Wasserwaage verwenden. **Hinweis:** Je nach Untergrund muss eventuell vorgebohrt werden, ggf. sind andere Schrauben/Dübel notwendig (nicht im Lieferumfang enthalten). Bohrlöcher vorab anzeichnen.*

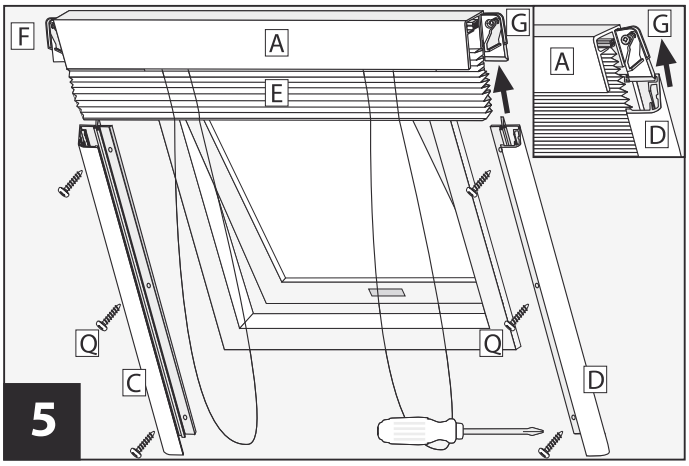

*Seitliche Führungsprofile C und D einsetzen. Die seitlichen Führungsprofile mit den Eckverbindern F und G verbinden und mittels Schrauben Q fixieren. **Hinweis:** Je nach Untergrund muss eventuell vorgebohrt werden, ggf. sind andere Schrauben/Dübel notwendig (nicht im Lieferumfang enthalten). Bohrlöcher vorab anzeichnen.*

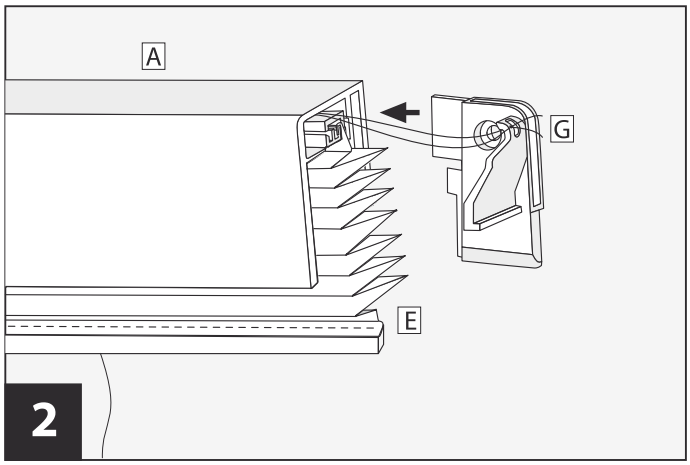

Eckverbinder F und G auf die Plisseekassette A aufstecken.

Verletzungsgefahr / Beschädigungsgefahr

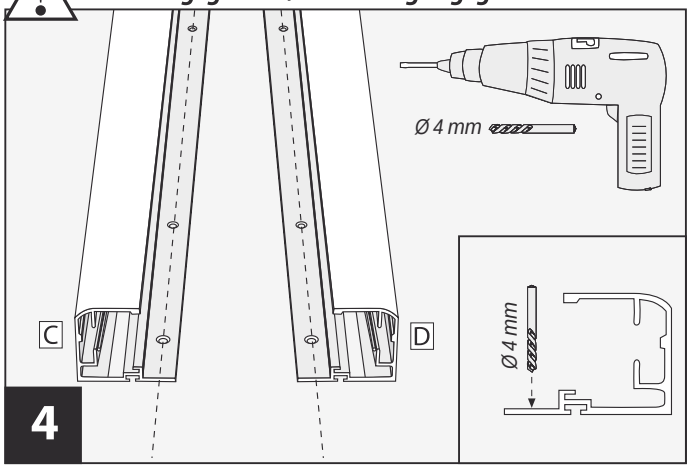

Seitliche Führungsprofile C und D vorbohren. Wir empfehlen drei Löcher je Profil gleichmäßig verteilt zu bohren. Verwenden Sie dafür einen Ø 4 mm Bohrer.

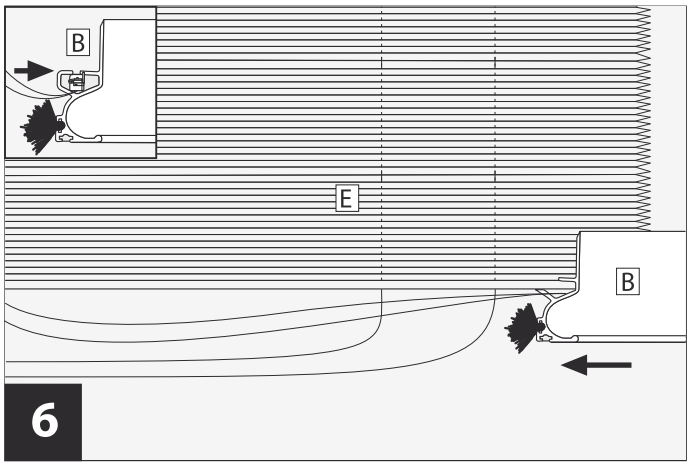

Griffleiste B einsetzen. Nehmen Sie zunächst die beiden linken Schnüre und legen Sie diese in die Führungsnut der Griffleiste B. Schieben Sie die Griffleiste B anschließend seitlich von rechts nach links auf das Plisseegewebe E. Das Ende der linken Schnur befindet sich nun auf der rechten Seite, das Ende der rechten Schnur auf der linken Seite!

V1/2013-10054

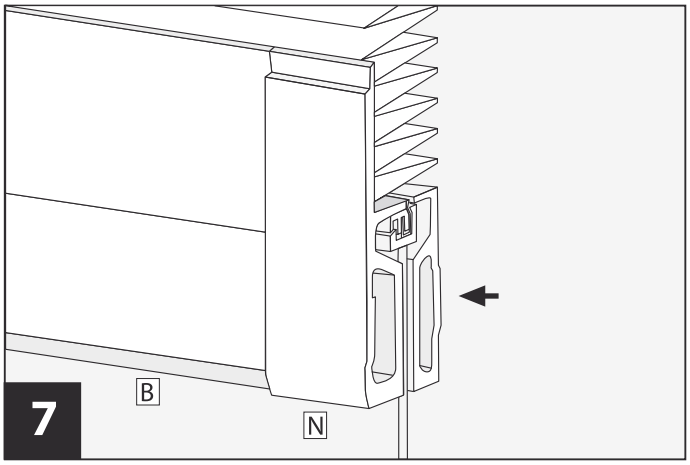

Abdeckkappen N und O auf die Griffleiste aufstecken. Die Schnur in die Führungsnut einlegen.

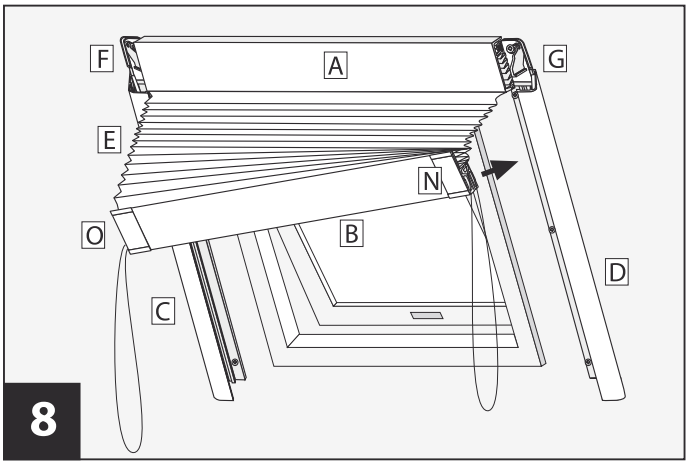

Führen Sie die Griffleiste B schräg in die seitlichen Führungsprofile C und D ein.

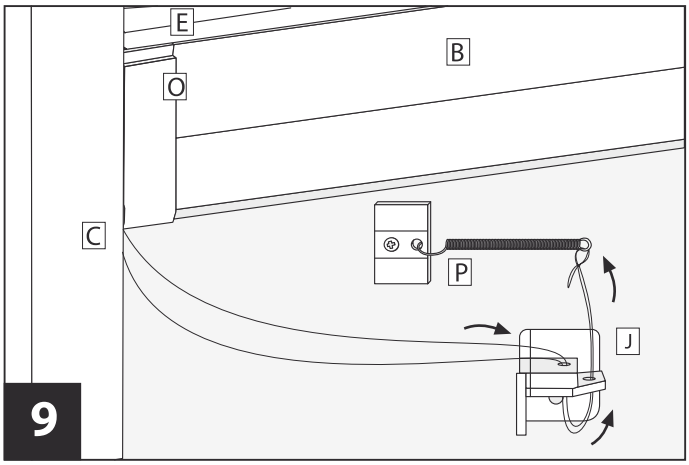

Die Schnur durch die Abschlusskappen J und K der seitlichen Führungsprofile, jeweils für die linke und rechte Seite, einfädeln. Anschließend das Schlaufenende der Schnüre mit einem Knoten an der Federöse des Spanngleiters P befestigen.

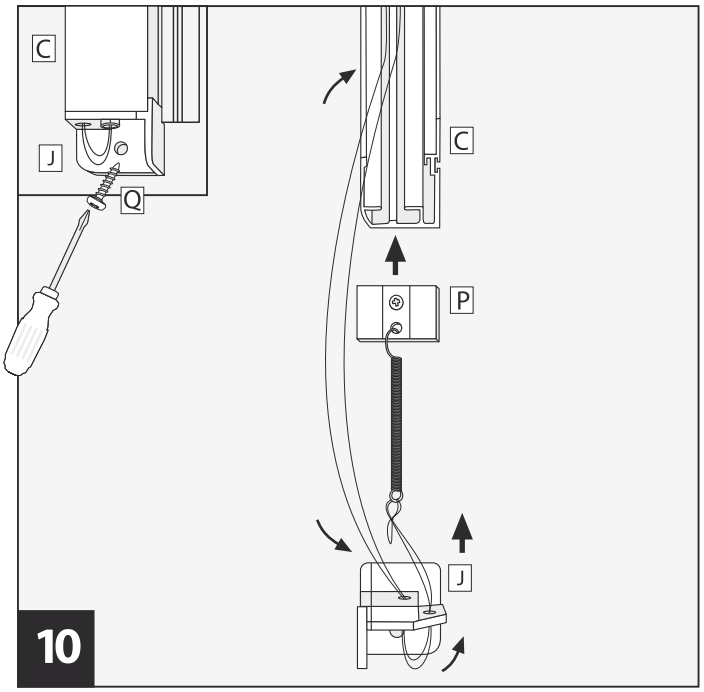

Spanngleiter P sowie die Abschlusskappen J und K in die seitlichen Führungsprofile C und D einführen. Sie können Spannung und Laufeigenschaften des Plissees durch Verschieben der Spanngleiter P anpassen. Die Abschlusskappen J und K mittels Schrauben Q an der Wand fixieren.

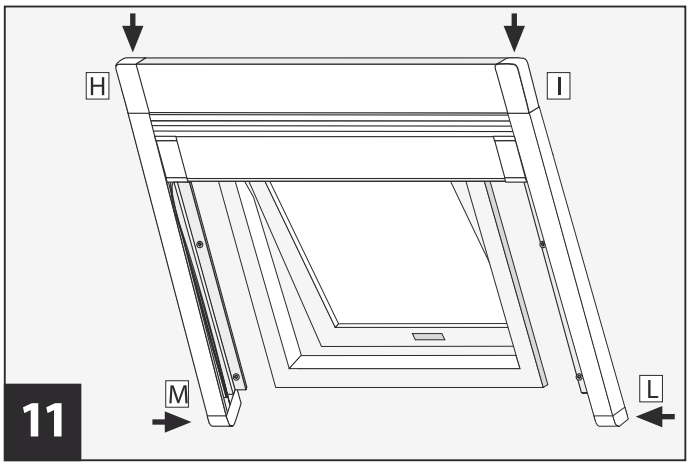

Die Abdeckkappen H und I an der Plisseekassette, sowie die Abdeckkappen L und M an den seitlichen Führungsprofilen anbringen.

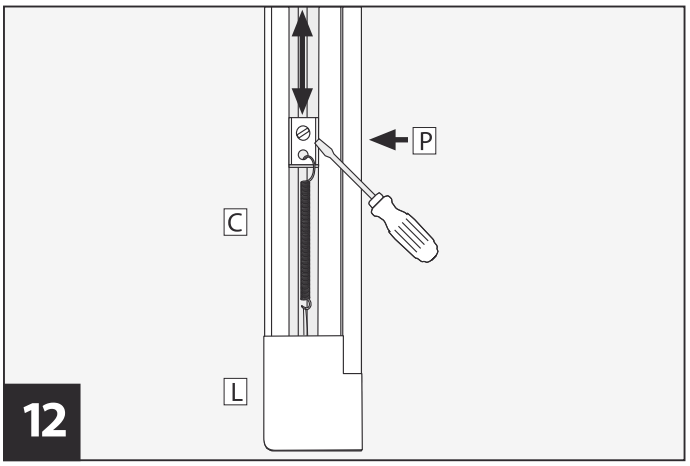

Spannung einstellen. Sie können die Spannung sowie die Laufeigenschaften des Plissees durch Verschieben der Spanngleiter P anpassen.

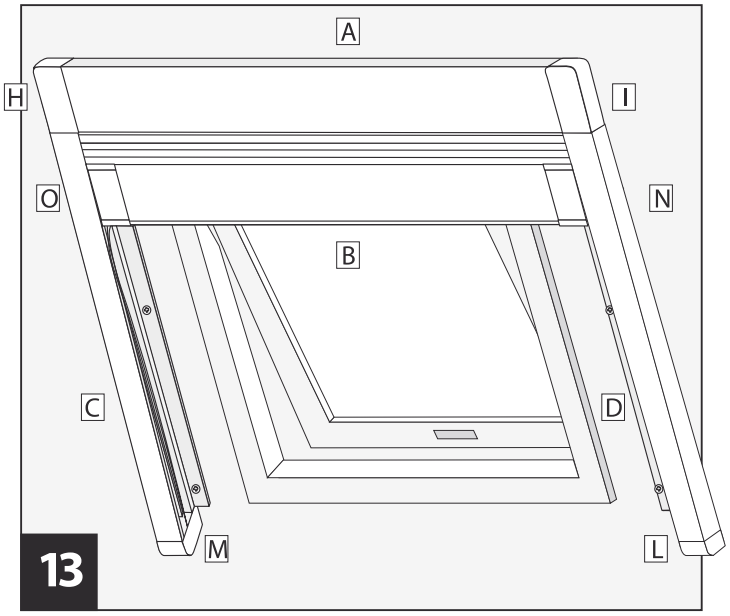

Komplettes System im befestigten Zustand.

MONTAGE B VARIANTE

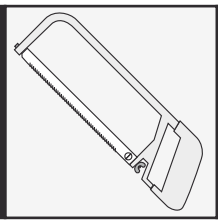

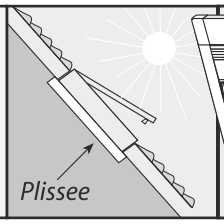

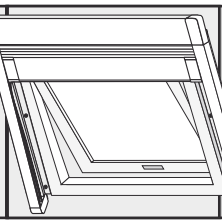

Profile werden entprechend der Fenstermaße ***gekürzt.***
Min. Fensterbreite inkl. Rahmen: B 62 cm.

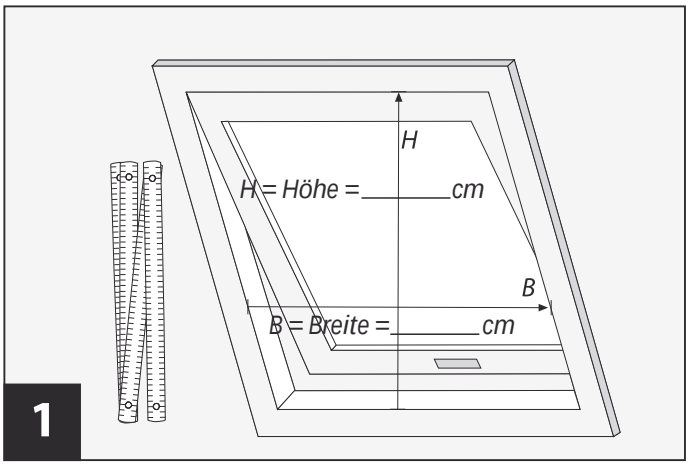

*Sorgfältig die Breite **B** und die Höhe **H** der Fensteröffnung in „cm“ ausmessen.*

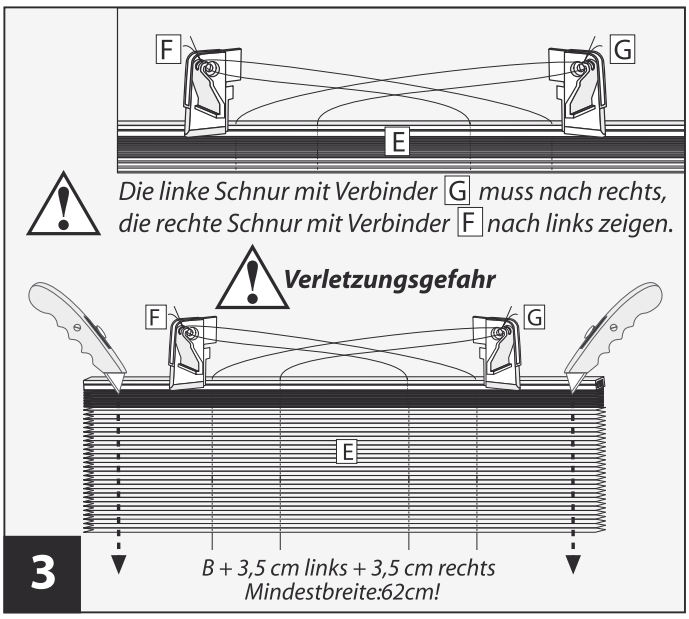

Plisseegewebe E auf B + 7 cm kürzen.
Bsp.: *B 80 cm + 7 cm = 87 cm.*
Achtung: *Kürzen Sie das Gewebe* ***zu gleichen Teilen von beiden Seiten!*** *Schnüre dürfen nicht durchgeschnitten werden!*

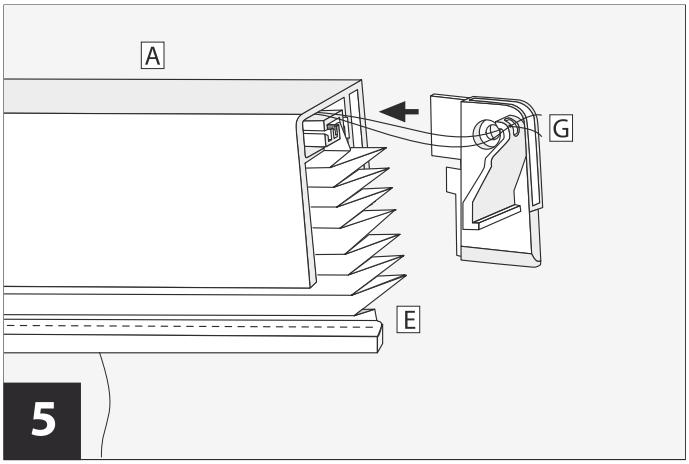

Eckverbinder F und G auf die Plisseekassette A aufstecken.

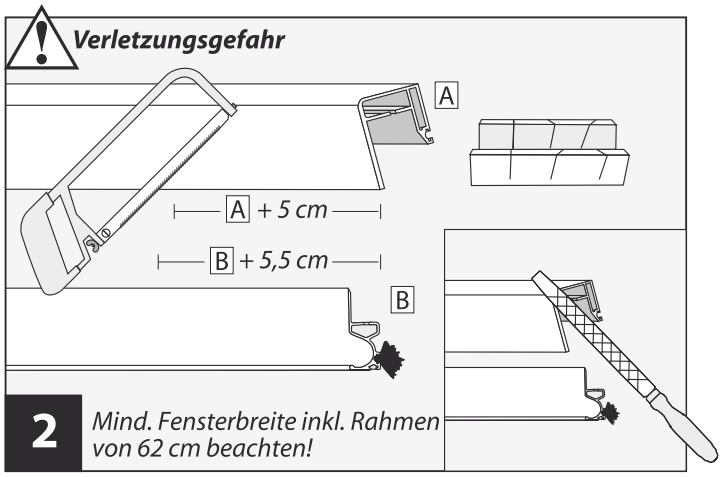

Plisseekassette A und Griffleiste B kürzen.

Bsp.:	*Kassette A*	*B + 5 cm: B 80 cm + 5 cm = 85 cm*
	Griffleiste B	*B + 5,5 cm: B 80 cm + 5,5 cm = 85,5 cm*

Hinweis: *Nach Möglichkeit Gehrungslade verwenden! Anschließend Schnittkanten mit Hilfe einer Feile entgraten.*

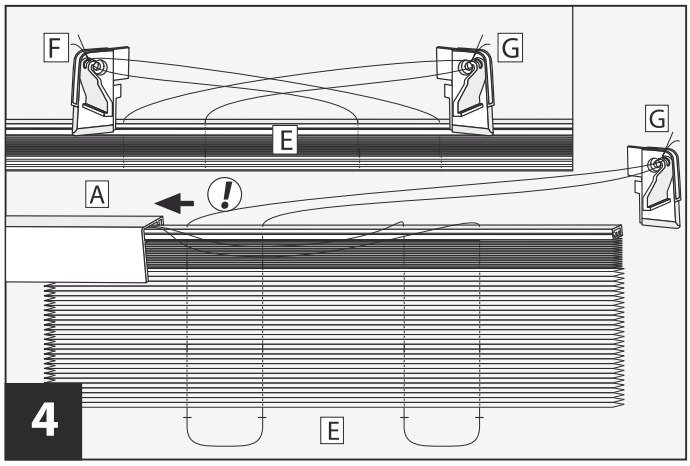

Plisseegewebe E in die Plisseekassette A einfädeln.
Achtung: *Bitte beachten Sie, dass sich die Schnüre, wie abgebildet, überkreuzen! D. h. die linke Schnur mit Verbinder G muss nach rechts, die rechte Schnur mit Verbinder F nach links zeigen.*

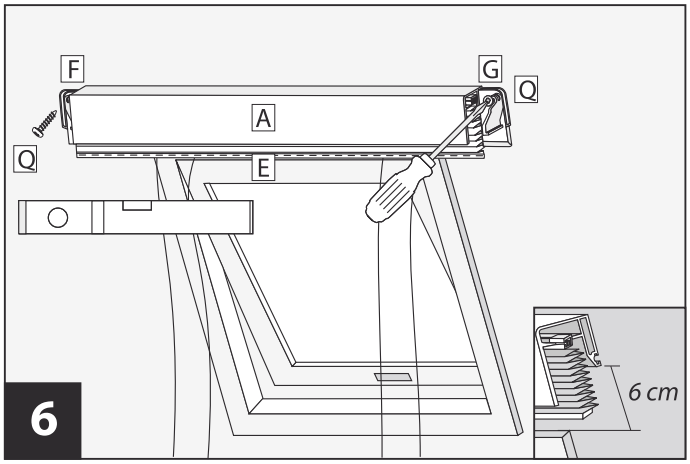

Plisseekassette A mittig ausrichten und mittels Schrauben Q anschrauben. Achten Sie auf einen Abstand von 6 cm zur Laibungskante, damit ein ordnungsgemäßes Öffnen des Fensters möglich ist. ***Tipp:*** *Zum Ausrichten der Plisseekassette eine Wasserwaage verwenden.* ***Hinweis:*** *Je nach Untergrund muss eventuell vorgebohrt werden, ggf. sind andere Schrauben/Dübel notwendig (nicht im Lieferumfang enthalten). Bohrlöcher vorab anzeichnen.*

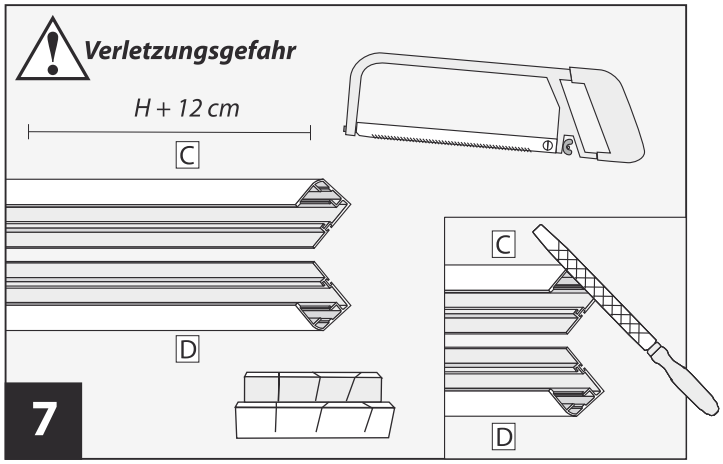

Seitliche Führungsprofile C und D auf H + 12 cm kürzen, ***Bsp.:*** *H 100 cm + 12 cm = 112 cm*
Hinweis: *Nach Möglichkeit Gehrungslade verwenden! Anschließend Schnittkanten mit Hilfe einer Feile entgraten.*

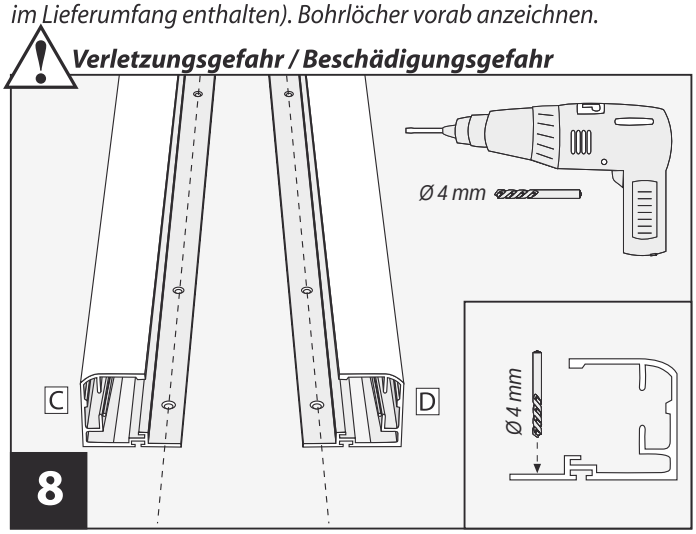

Seitliche Führungsprofile C und D vorbohren. Wir empfehlen drei Löcher je Profil gleichmäßig verteilt zu bohren. Verwenden Sie dafür einen Ø 4 mm Bohrer.

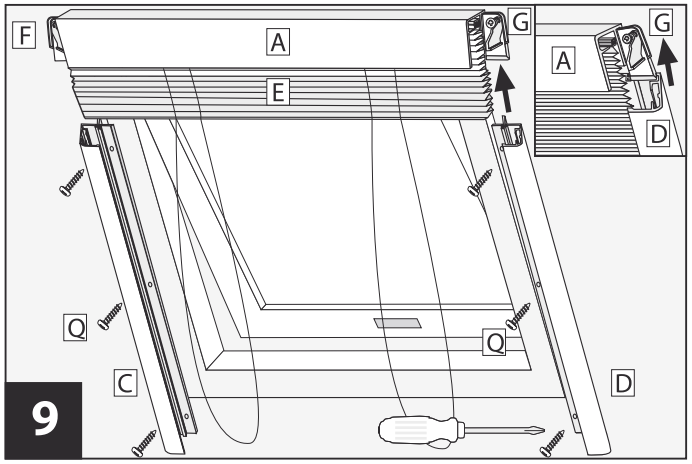

Seitliche Führungsprofile C und D einsetzen. Die seitlichen Führungsprofile mit den Eckverbindern F und G verbinden und mittels Schrauben Q fixieren. ***Hinweis:*** *Je nach Untergrund muss eventuell vorgebohrt werden, ggf. sind andere Schrauben/Dübel notwendig (nicht im Lieferumfang enthalten). Bohrlöcher vorab anzeichnen.*

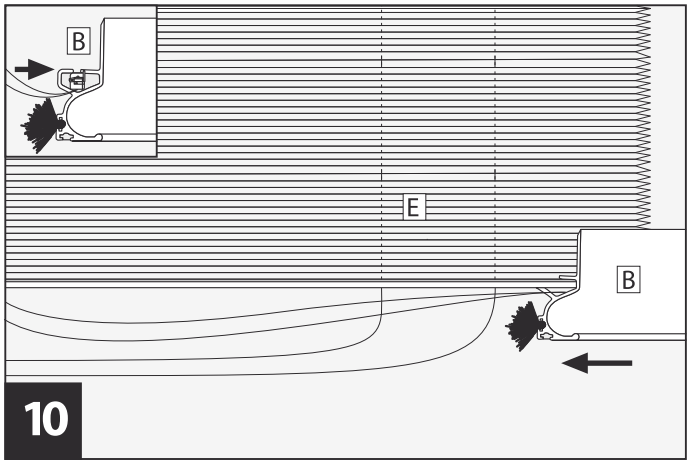

Griffleiste B einsetzen. Nehmen Sie zunächst die beiden linken Schnüre und legen Sie diese in die Führungsnut der Griffleiste B. Schieben Sie die Griffleiste B anschließend seitlich von rechts nach links auf das Plisseegewebe E. Das Ende der linken Schnur befindet sich nun auf der rechten Seite, das Ende der rechten Schnur auf der linken Seite!

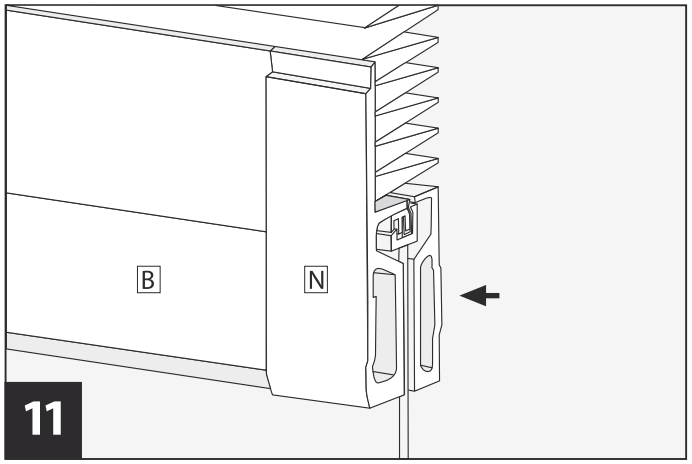

Abdeckkappen N und O auf die Griffleiste aufstecken. Die Schnur in die Führungsnut einlegen.

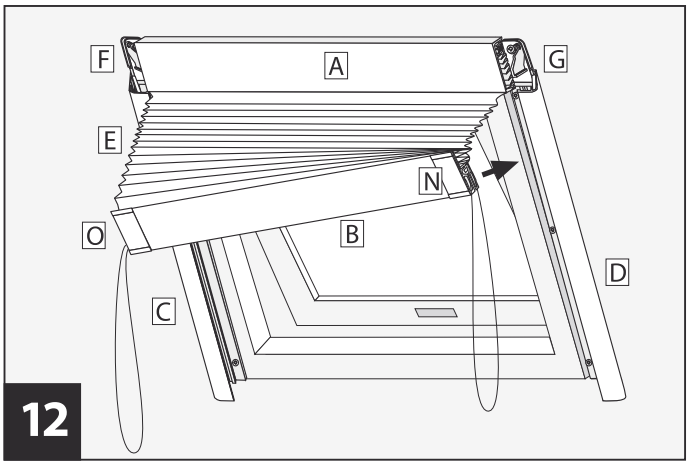

Führen Sie die Griffleiste B schräg in die seitlichen Führungsprofile C und D ein.

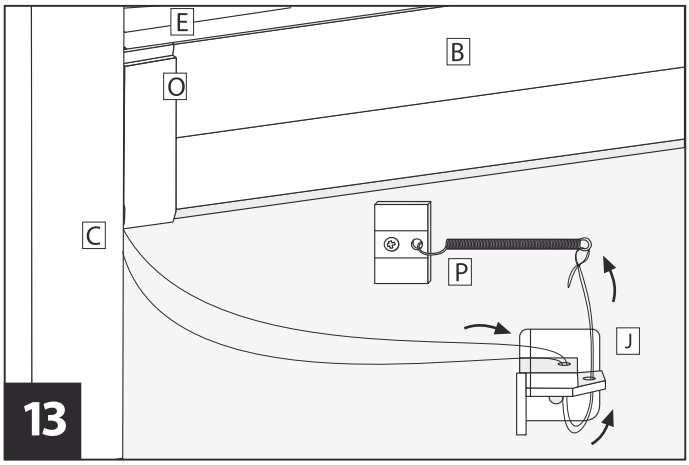

Die Schnur durch die Abschlusskappen J und K der seitlichen Führungsprofile, jeweils für die linke und rechte Seite, einfädeln. Anschließend das Schlaufenende der Schnüre mit einem Knoten an der Federöse des Spanngleiters P befestigen.

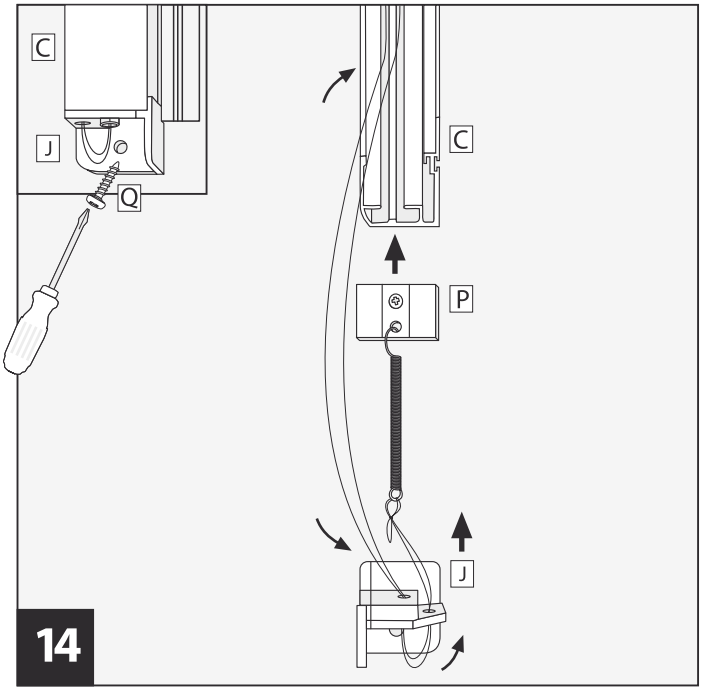

Spanngleiter P sowie die Abschlusskappen J und K in die seitlichen Führungsprofile C und D einführen. Sie können Spannung und Laufeigenschaften des Plissees durch Verschieben der Spanngleiter P anpassen. Die Abschlusskappen J und K mittels Schrauben Q an der Wand fixieren.

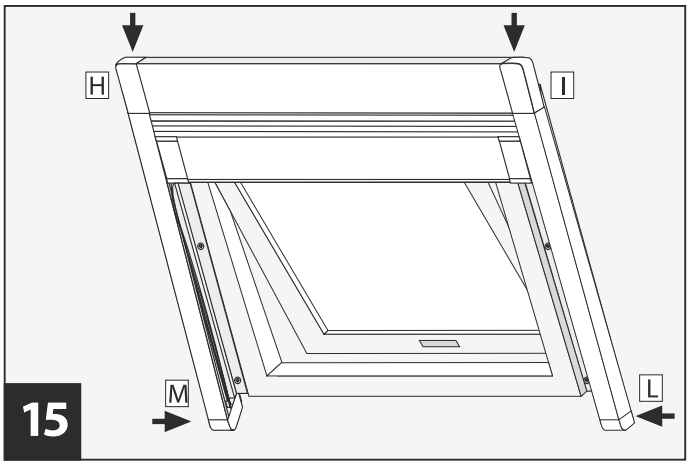

Die Abdeckkappen H und I an der Plisseekassette, sowie die Abdeckkappen L und M an den seitlichen Führungsprofilen anbringen.

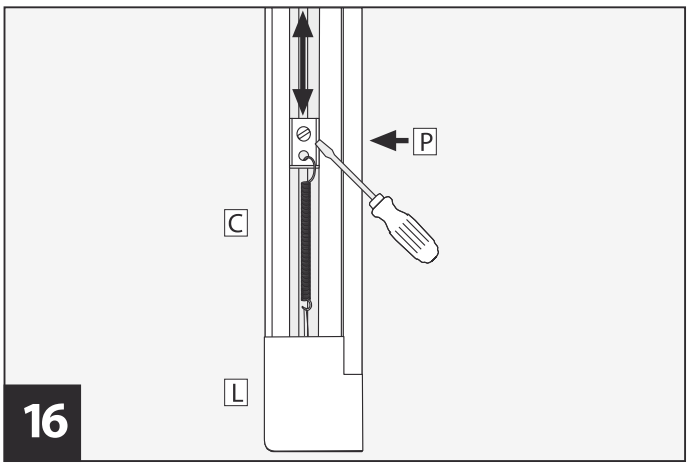

Spannung einstellen. Sie können die Spannung sowie die Laufeigenschaften des Plissees durch Verschieben der Spanngleiter P anpassen.

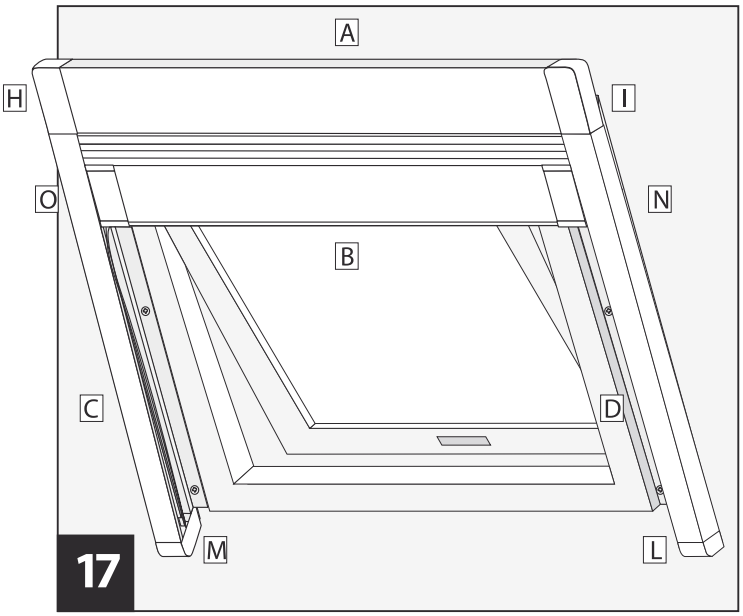

Komplettes System im befestigten Zustand.

MONTAGE C VARIANTE

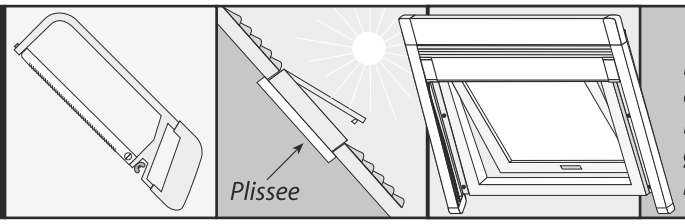

Profile werden entprechend der Fenstermaße ***gekürzt.***
Min. Fensterbreite inkl. Rahmen: B 25 cm.

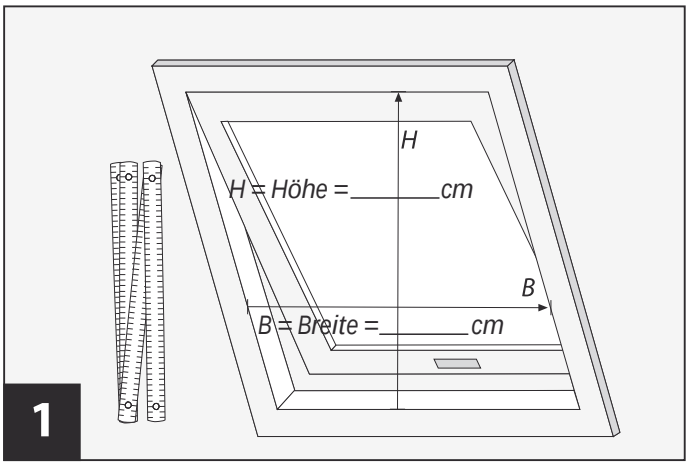

*Sorgfältig die Breite **B** und Höhe **H** der Fensteröffnung in „cm“ ausmessen.*

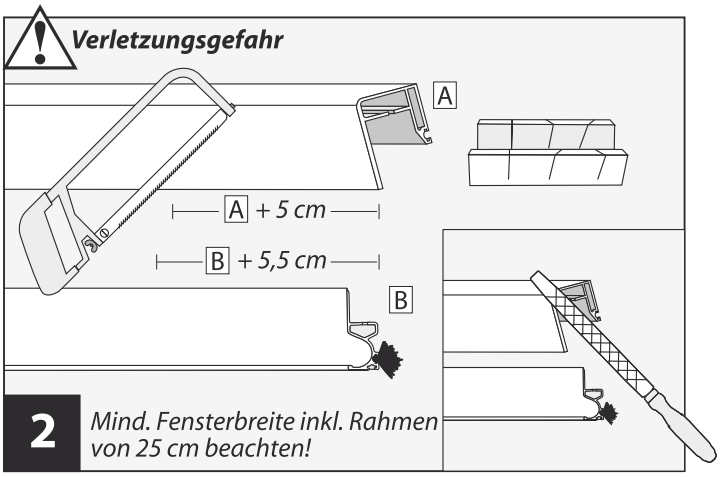

Plisseekassette A und Griffleiste B kürzen.
Bsp.: *Kassette A B + 5 cm: B 80 cm + 5 cm = 85 cm*
Griffleiste B B + 5,5 cm: B 80 cm + 5,5 cm = 85,5 cm
Hinweis: *Nach Möglichkeit Gehrungslade verwenden! Anschließend Schnittkanten mit Hilfe einer Feile entgraten.*

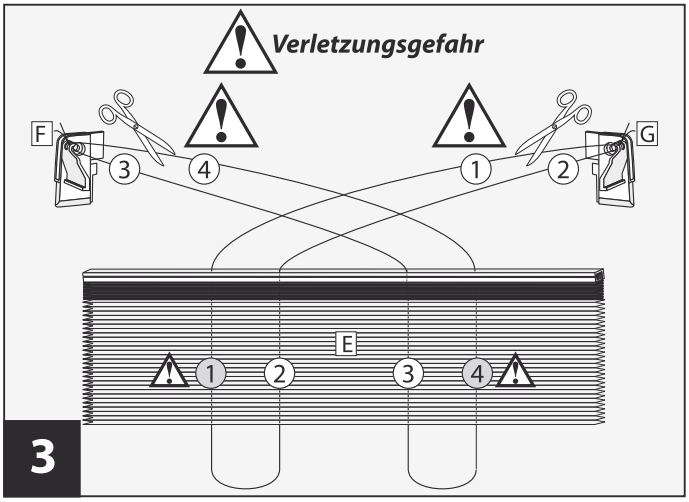

Schnur ① und ④ durchtrennen.

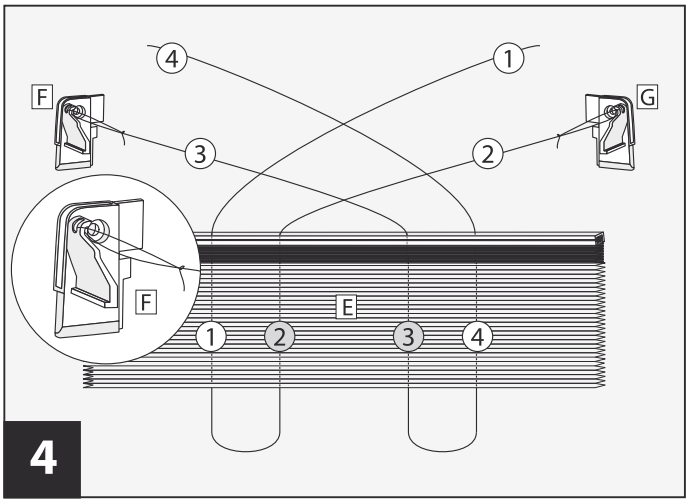

Schnur ③ und ② mit Eckverbinder F und G neu verbinden.

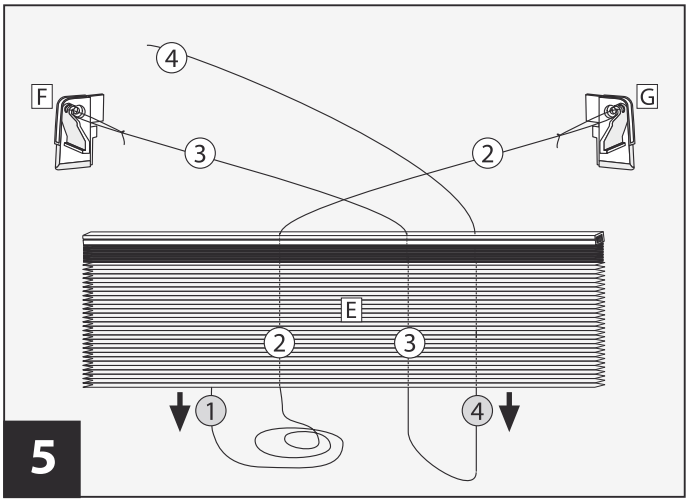

Schnur ① und ④ nach unten aus dem Gewebe herausziehen.

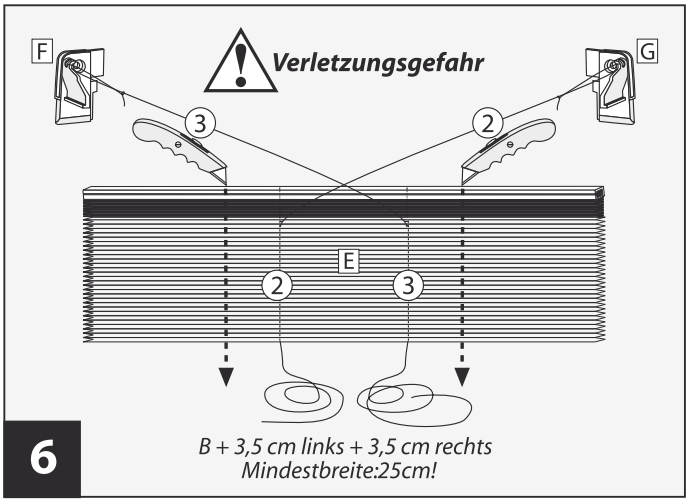

Plisseegewebe E auf B + 7 cm kürzen.
Bsp.: *B 80 cm + 7 cm = 87 cm.*
Achtung: *Kürzen Sie das Gewebe* ***zu gleichen Teilen von beiden Seiten!*** *Schnüre dürfen nicht durchgeschnitten werden!*

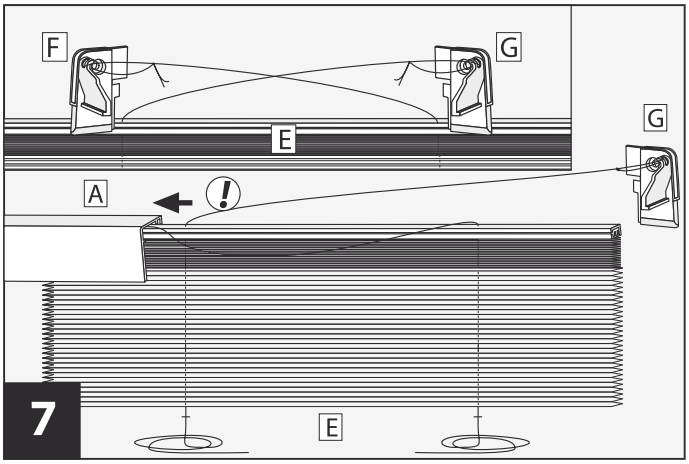

Plisseegewebe in die E Plisseekassette A einfädeln.
Achtung: *Bitte beachten Sie, dass sich die Schnüre, wie abgebildet, überkreuzen! D. h. die linke Schnur mit Verbinder G muss nach rechts, die rechte Schnur mit Verbinder F nach links zeigen.*

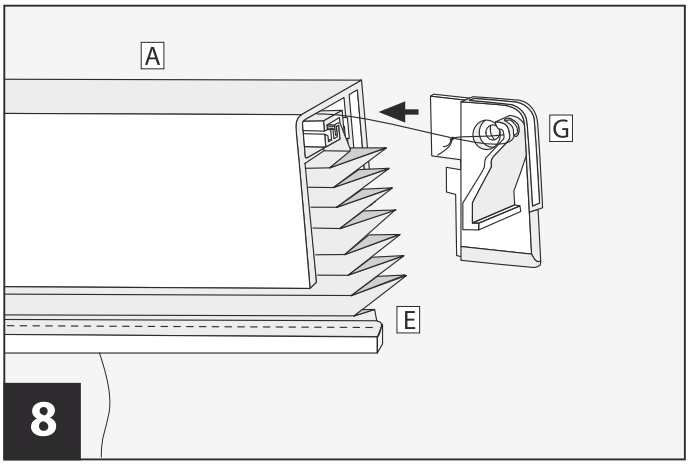

Eckverbinder F und G auf die Plisseekassette A aufstecken.

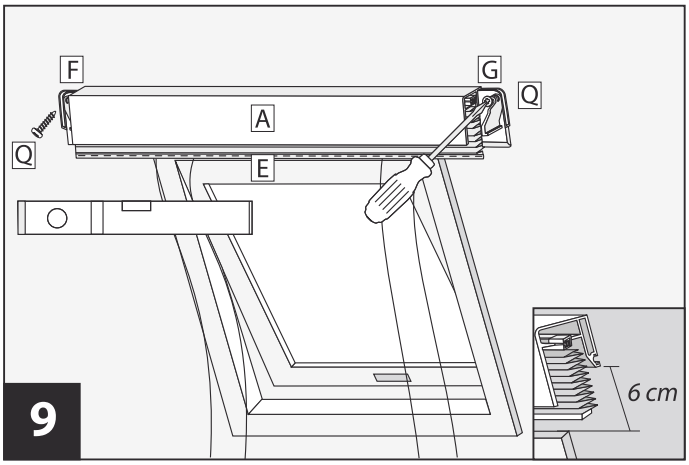

Plisseekassette A mittig ausrichten und mittels Schrauben Q anschrauben. Achten Sie auf einen Abstand von 6 cm zur Laibungskante, damit ein ordnungsgemäßes Öffnen des Fensters möglich ist.
Tipp: *Zum Ausrichten der Plisseekassette eine Wasserwaage verwenden.* ***Hinweis:*** *Je nach Untergrund muss eventuell vorgebohrt werden, ggf. sind andere Schrauben/Dübel notwendig (nicht im Lieferumfang enthalten). Bohrlöcher vorab anzeichnen.*

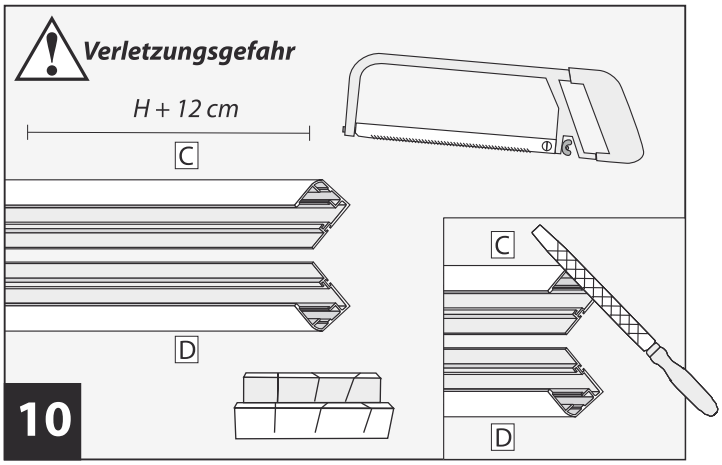

Seitliche Führungsprofile C und D auf H + 12 cm kürzen,
Bsp.: *H 100 cm + 12 cm = 112 cm*
Hinweis: *Nach Möglichkeit Gehrungslade verwenden! Anschließend Schnittkanten mit Hilfe einer Feile entgraten.*

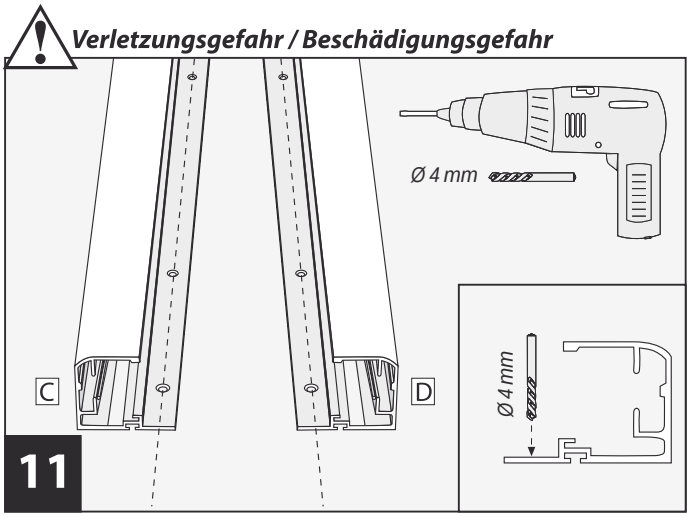

Seitliche Führungsprofile C und D vorbohren. Wir empfehlen drei Löcher je Profil gleichmäßig verteilt zu bohren. Verwenden Sie dafür einen Ø 4 mm Bohrer.

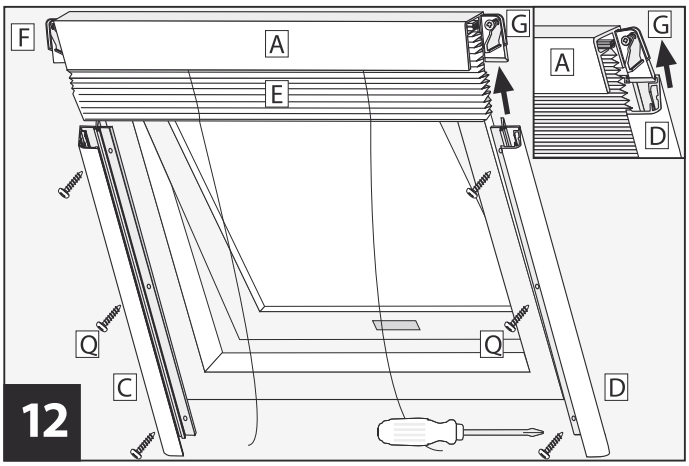

Seitliche Führungsprofile C und D einsetzen. Die seitlichen Führungsprofile mit den Eckverbindern F und G verbinden und mittels Schrauben Q fixieren.
Hinweis: *Je nach Untergrund muss eventuell vorgebohrt werden, ggf. sind andere Schrauben/Dübel notwendig (nicht im Lieferumfang enthalten). Bohrlöcher vorab anzeichnen.*

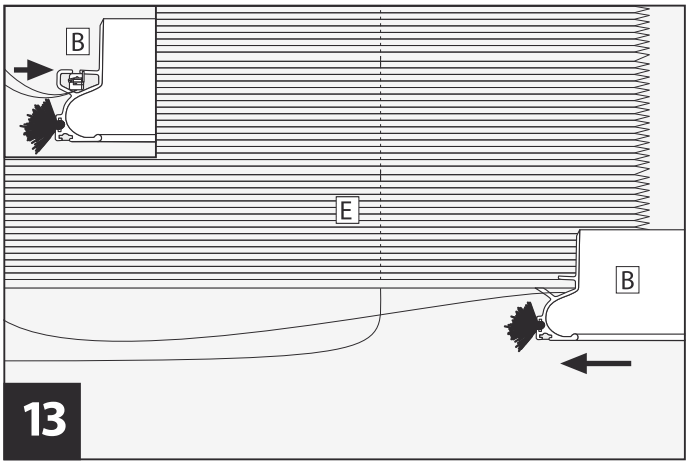

Griffleiste B einsetzen. Nehmen Sie zunächst die linke Schnur und legen Sie diese in die Führungsnut der Griffleiste B. Schieben Sie die Griffleiste B anschließend seitlich von rechts nach links auf das Plisseegewebe E. Das Ende der linken Schnur befindet sich nun auf der rechten Seite, das Ende der rechten Schnur auf der linken Seite!

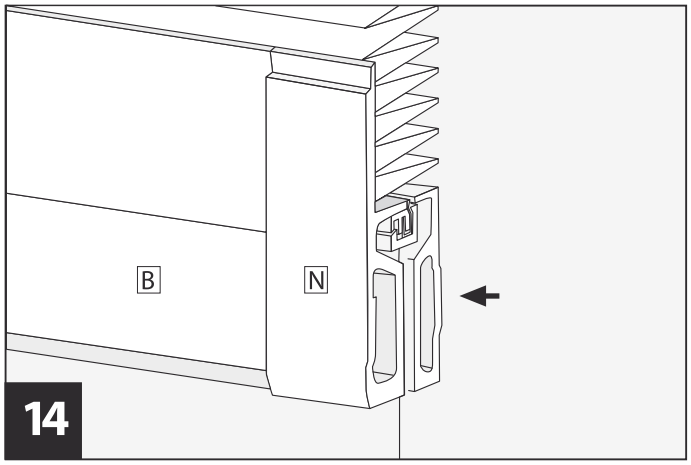

Abdeckkappen N und O auf die Griffleiste aufstecken. Die Schnur in die Führungsnut einlegen.

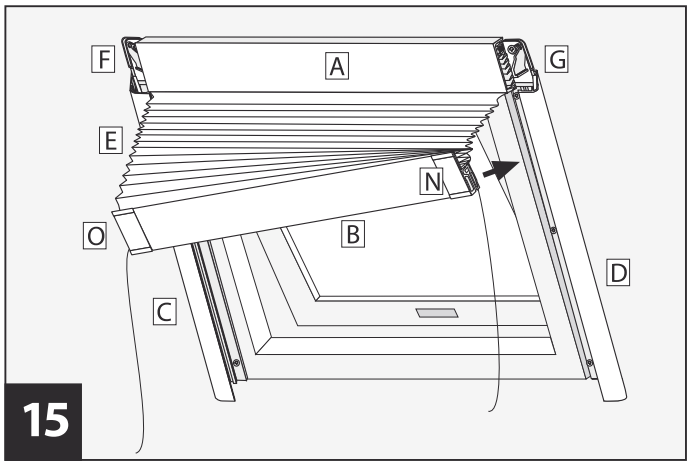

Führen Sie die Griffleiste B schräg in die seitlichen Führungsprofile C und D ein.

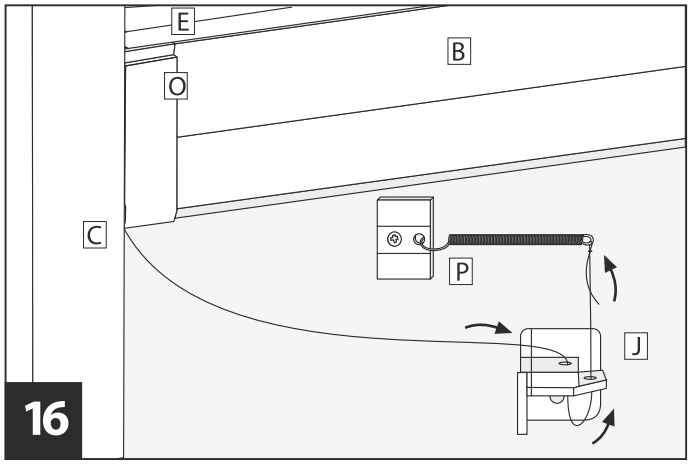

Die Schnur durch die Abschlusskappen J und K der seitlichen Führungsprofile, jeweils für die linke und rechte Seite,einfädeln. Anschließend die Enden der Schnüre mit einem Knoten an der Federöse des Spanngleiters P befestigen.

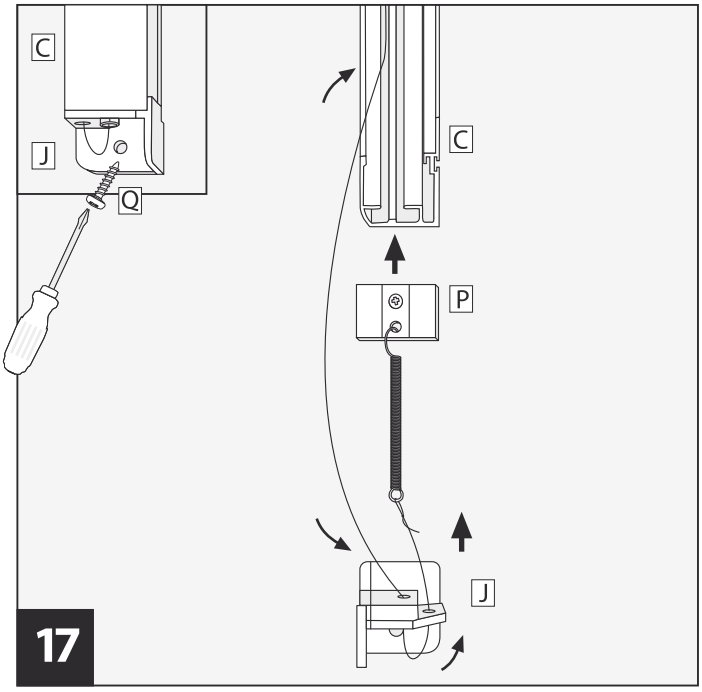

Spanngleiter P sowie die Abschlusskappen J und K in die seitlichen Führungsprofile C und D einführen. Sie können Spannung und Laufeigenschaften des Plissees durch Verschieben der Spanngleiter P anpassen. Die Abschlusskappen J und K mittels Schrauben Q fixieren.

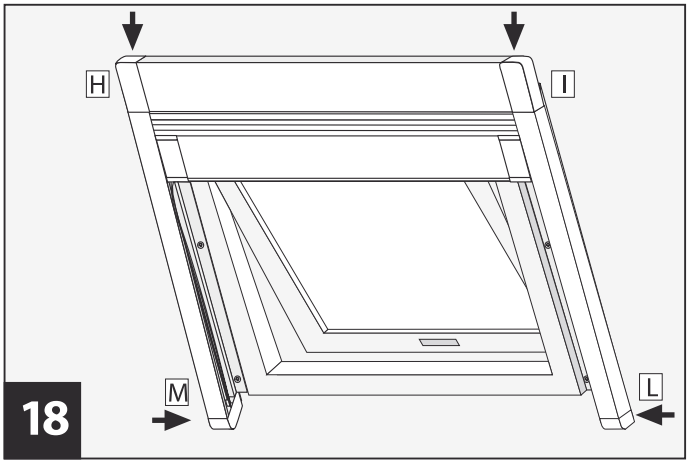

Die Abdeckkappen H und I an der Plisseekassette, sowie die Abdeckkappen L und M an den seitlichen Führungsprofilen anbringen.

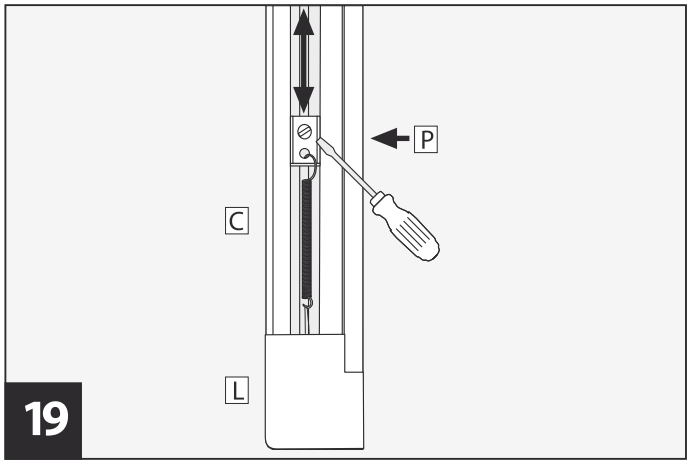

Spannung einstellen. Sie können die Spannung sowie die Laufeigenschaften des Plissees durch Verschieben der Spanngleiter P anpassen.

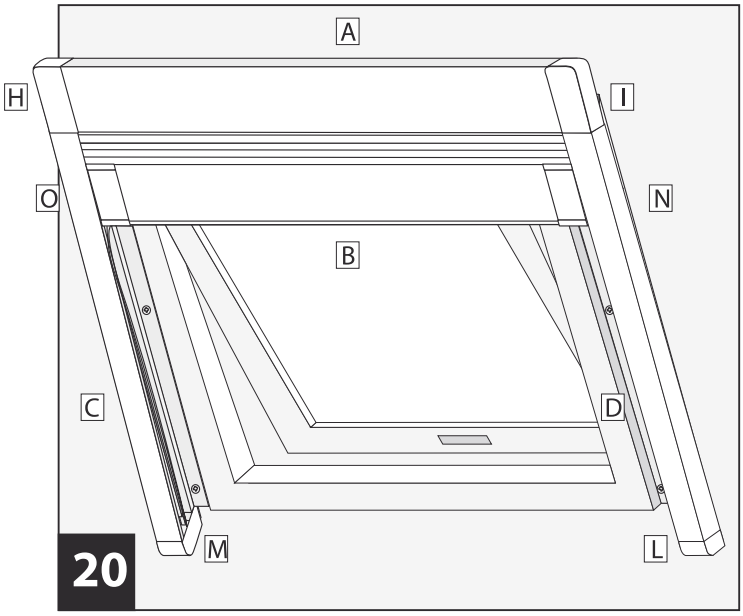

Komplettes System im befestigten Zustand.

Häufige Fragen

Muss ich mein Sonnenschutz-Plissee für Dachfenster selbst zuschneiden?	*Ja. Es handelt sich um einen Selbstbausatz, welcher auf die gewünschte Größe angepasst werden kann.*
Umfasst der Lieferumfang auch Montagezubehör?	*Ja. Alle benötigten Teile zur Montage sind im Lieferumfang enthalten.*
Wie lange benötige ich für eine Montage des Sonnenschutz-Plissees für Dachfenster?	*Die Montage des Bausatzes nimmt in etwa 60 bis 90 Minuten in Anspruch.*
Bis zu welcher Höhe und Breite können Fenster mit dem Sonnenschutz-Plissee für Dachfenster versehen werden.	*Unser Bausatz hat ein maximales Rahmenaußenmaß von B 110 cm x H 160 cm und ist geeignet für ein maximales Fensteröffnungsmaß B 101 cm x H 148 cm.*
Gibt es eine Mindestgröße des Sonnenschutz-Plissees für Dachfenster?	*Ja. Die Mindestbreite des Sonnenschutz-Plissees für Dachfenster beträgt 25 cm.*
Von wo bis wo muss ich messen?	*Gemessen wird das Innenmaß der Fensteröffnung. In unserem Video, sowie unserer Montageanleitung wird dieser Schritt gut erläutert.*
Muss das Sonnenschutz-Plissee für Dachfenster immer vollständig geöffnet bzw. geschlossen sein?	*Nein. Das Sonnenschutz-Plissee für Dachfenster kann auf jede beliebige Stelle gestellt werden.*
Welche Farbe haben die Sonnenschutz-Plissees?	*Das Sonnenschutzgewebe besteht aus weißem Kunststoff mit hinterklebten textilem Gewebe. Weiß reflektiert das Sonnenlicht besser.*
Wer hilft mir bei Fragen zur Montage?	*Hier steht Ihnen unser Kundenservice unter 0180/5007992 (0,14 Euro/Min. aus dem deutschen Festnetz, Mobilfunk max. 0,42 Euro/Min.) zur Verfügung. Gerne können Sie uns auch über unser Kontaktformular unter www.hecht-international.com eine Nachricht senden.*
Welches Werkzeug benötige ich zur Montage des Sonnenschutz-Plissees für Dachfenster?	*Sie benötigen eine Metallsäge, Zollstock, Wasserwaage, Metallfeile, Kreuz- & Schlitzschraubendreher, Cuttermesser, Gehrungslade, Bohrmaschine/Akkuschrauber, Metallbohrer (4 mm),*

Häufige Fragen	
Mein Sonnenschutz-Plissee für Dachfenster hält nicht auf der gewünschten Position. Woran kann das liegen?	*Prüfen Sie die Schnurspannung und stellen diese ggf. etwas stärker ein. Siehe hierzu Schritt 12, 16 bzw. 19 unserer Montageanleitung.*
Das Gewebe hängt im geschlossenen Zustand durch oder fällt aus den Schienen. Wie kann ich Abhilfe schaffen?	*Prüfen Sie die Schnurspannung und stellen diese ggf. etwas stärker ein. Siehe hierzu Schritt 12, 16 bzw. 19 unserer Montageanlei-*